Certificata ISO 9002
Centro taratura SIT

ELSI s.r.l. - via Milano, 11 - 20020 Lainate (MI)
Tel.: (02) 9370868 / 9373042 - Fax: (02) 9371724
Home page: www.elsi.it • e-mail: info@elsi.it

Sondes pour thermomètres portatifs

C0 Thermocouple droit en MgO, pour immersion, ø 1,5 à 6mm

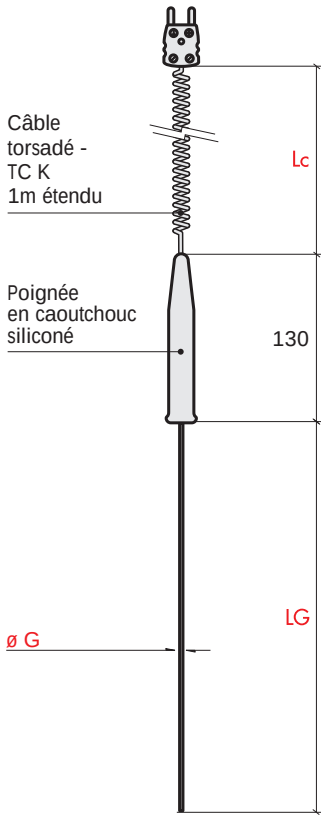

Type de câble	Diam. øG mm	Type de câble
PVC Spiral. 105°C max	1.5	C0 Z15
TS O 200°C max	1.5	C0 D15
Ts T 220°C max	1.5	C0 G15
PVC Spiral. 105°C max	2	C0 Z20
TS O 200°C max	2	C0 D20
Ts T 220°C max	2	C0 G20
PVC Spiral. 105°C max	3	C0 Z30
TS O 200°C max	3	C0 D30
Ts T 220°C max	3	C0 G30
PVC Spiral. 105°C max	4.5	C0 Z45
TS O 200°C max	4.5	C0 D45
Ts T 220°C max	4.5	C0 G45
PVC Spiral. 105°C max	6	C0 Z60
TS O 200°C max	6	C0 D60
Ts T 220°C max	6	C0 G60

Type thermocouple	N° éléments et tolérances	Joint chaud
K NiCr - Ni DIN - IEC	O Simple Cl. 2 (standard)	0 Isolé
		1 Masse

Matériau Gaine	Gaine LG mm
C Inconel 600	0300
	0150
	0200
	0250
	0350
	0400
	0450
	0500
	L min 0100

Long. câble Lc m		Type de terminaisons
Z1	Spiralé m 1 max	D Connecteur miniature mâle débrochable (33, 19)
05	0.5	G Connecteur standard mâle débrochable (47, 25,4)
15	1.5	
20	2	J Connecteur cylindrique ø17 mâle débrochable (62, ø17)
25	2.5	
30	3	R Connecteur cylindrique ø12 mâle débrochable (43, ø12)
35	3.5	
40	4	
45	4.5	
50	5	

Note: pour LG et Lc autre longueur à la demande. Exemple de codification: LG = 135mm cod. **0135** / Lc = 7m cod. **70**

Modèle de référence :
Thermocouple droit en MgO, câble PVC, gaine ø 3mm, NICR-NI, simple élément classe 2, soudure chaude isolée, gaine Inconel 600, longueur 300mm, câble torsadé 1m maxi et connecteur compensé miniature.

C0 Z30 – K 0 0 – C 0300 – Z1 D

☐ – ☐ ☐ ☐ – ☐ ☐ – ☐ ☐

ed.1
rev.a-10/98

G&P grafica & pubblicità • G&P@mail.cgg-net.it

Certificata ISO 9002
Centro taratura SIT

ELSI s.r.l. - via Milano, 11 - 20020 Lainate (MI)
Tel.: (02) 9370868 / 9373042 - Fax: (02) 9371724
Home page: www.elsi.it • e-mail: info@elsi.it

Sondes pour thermomètres portatifs

C0 Thermocouple droit, à ressort, de contact, pour mesures de surfaces planes

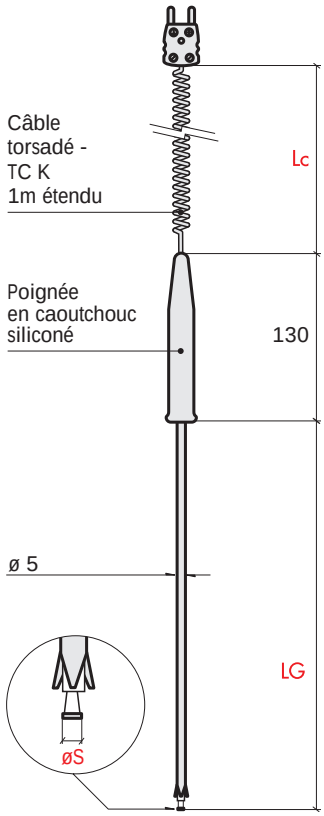

Type de câble	Diam. øS mm	Type de câble
PVC Spiral. 105°C max	4	C0 Z40
TS O 200°C max	4	C0 D40
Ts T 220°C max	4	C0 G40

	Type thermocouple		N° éléments et tolérances		Joint chaud		Matériau Gaine		Gaine LG mm		Long. câble Lc m		Type de terminaisons
K	NiCr - Ni DIN - IEC	0	Simple Cl. 2 (standard)	1	Masse	B	AISI 316	0300	Z1	Spiralé m 1 max	D	Connecteur miniature mâle débrochable
								0150	05	0.5	G	Connecteur standard mâle débrochable
								0200	15	1.5		
								0250	20	2	J	Connecteur cylindrique ø17 mâle débrochable
								0350	25	2.5	R	Connecteur cylindrique ø12 mâle débrochable
								0400	30	3		
								0450	35	3.5		
								0500	40	4		
									45	4.5		
									50	5		
								L min 0150				

Note: pour LG et Lc autre longueur à la demande. Exemple de codification: LG = 135mm cod. **0135** / Lc = 7m cod. **70**

Modèle de référence :
Thermocouple droit de contact, câble PVC, gaine ø 5, NICR-NI, élément simple classe 2, soudure chaude à la masse, gaine AISI316, longueur 300mm, avec câble torsadé 1m maxi et connecteur compensé miniature.

C0 Z40	–	K	0	1	–	B	0300	–	Z1	D
	–				–			–		

ed.1
rev.a-10/98

G&P grafica & pubblicità • G&P@mail.cgi-net.it

Certificata ISO 9002
Centro taratura SIT

ELSI s.r.l. · via Milano, 11 · 20020 Lainate (MI)
Tel.: (02) 9370868 / 9373042 · Fax: (02) 9371724
Home page: www.elsi.it • e-mail: info@elsi.it

Sondes pour thermomètres portatifs

C0 Thermocouple droit, ajouré, à temps de réponse rapide, pour relevés de températures aérothermes

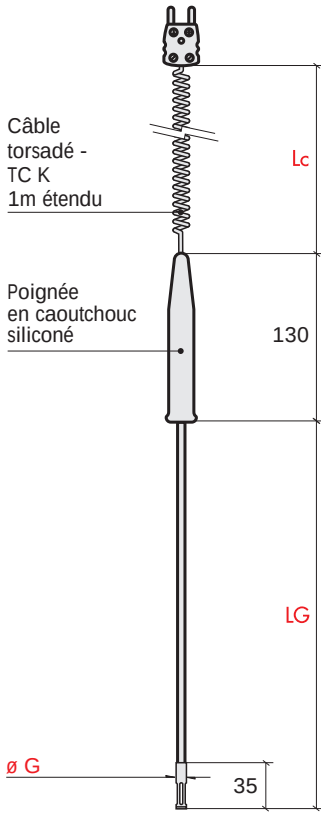

Type de câble	Diam. øG mm	Type de câble	Type thermocouple	N° éléments et tolérances	Joint chaud	Matériau Gaine	Gaine LG mm	Long. câble Lc m		Type de terminaisons
PVC Spiral. 105°C max	5	C0 Z50	K NiCr - Ni DIN - IEC	0 Simple Cl. 2 (standard)	2 Découvert	B AISI 316	0300	Z1	Spiralé m 1 max	D Connecteur miniature mâle débrochable
TS O 200°C max	5	C0 D50					0150	05	0.5	G Connecteur standard mâle débrochable
Ts T 220°C max	5	C0 G50					0200	15	1.5	
							0250	20	2	J Connecteur cylindrique ø17 mâle débrochable
							0350	25	2.5	R Connecteur cylindrique ø12 mâle débrochable
							0400	30	3	
							0450	35	3.5	
							0500	40	4	
								45	4.5	
								50	5	
							L min 0150			

Note: pour LG et Lc autre longueur à la demande. Exemple de codification: LG = 135mm cod. **0135** / Lc = 7m cod. **70**

Modèle de référence :
Thermocouple droit ajouré, câble PVC, gaine ø 5, NICR-NI, élément simple classe 2, soudure chaude nue, gaine AISI316, longueur 300mm, avec câble torsadé 1m maxi et connecteur compensé miniature.

C0 Z50 – K 0 2 – B 0300 – Z1 D

☐ – ☐ ☐ ☐ – ☐ ☐ – ☐ ☐

ed.1
rev.a-10/98

G.&P. grafica & pubblicità • G&P@mail.csg-net.it