Certificata ISO 9002
Centro taratura SIT

ELSI s.r.l. · via Milano, 11 · 20020 Lainate (MI)
Tel.: (02) 9370868 / 9373042 · Fax: (02) 9371724
Home page: www.elsi.it • e-mail: info@elsi.it

Sondes à usage spécifique

C7 Thermocouple à oeillet, pour mesures de surface, avec câble de raccordement

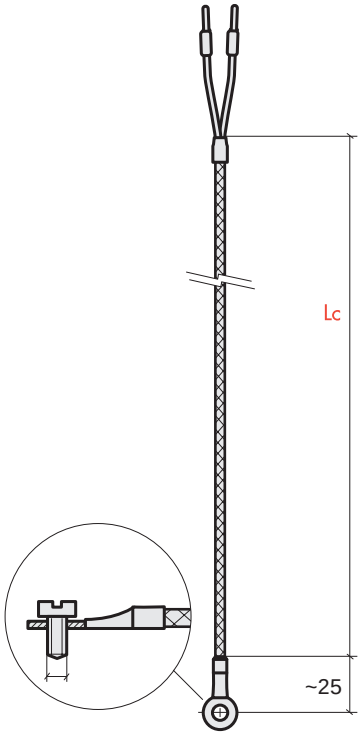

Type de câble	Vis de fixation	Type de câble	Type thermocouple	N° éléments et tolérances	Joint chaud	Matériau boutonnière	Longueur câble Lc m		Type de terminaisons
EEs - stn 300°C max	M3	C7 A30	L Fe - CuNi DIN	0 Simple Cl. 2 (standard)	1 Masse	O Laiton	10	1	P Embouts ø 1.4 – 1.8 max
TS O 200°C max	M3	C7 D30							
EEs - stn 300°C max	M4	C7 A40	J Fe - CuNi IEC				05	0.5	S Fils isolés et étamés
TS O 200°C max	M4	C7 D40	K NiCr - Ni DIN - IEC				15	1.5	
EEs - stn 300°C max	M5	C7 A50					20	2	F Faston 6.35
TS O 200°C max	M5	C7 D50					25	2.5	D Connecteur miniature mâle débrochable
							30	3	
							35	3.5	G Connecteur standard mâle débrochable
							40	4	
							45	4.5	J Connecteur cylindrique ø17 mâle débrochable
							50	5	
							00	10	

Note: pour Lc autre longueur à la demande. Exemple de codification: Lc = 7m cod. **70**

Modèle de référence :
Thermocouple à oeillet, avec câble EEs - stn, vis de fixation M3, FeCuNi type J, élément simple, classe 2, soudure chaude à la masse, oeillet en laiton, avec câble 1m et embouts ø 1,8.

C7 A30 – L 0 1 – O 10 P

☐ – ☐ ☐ ☐ – ☐ ☐ ☐

ed.1
rev.a-10/98

G.&P. grafica & pubblicità • G&P@mail.csg-net.it