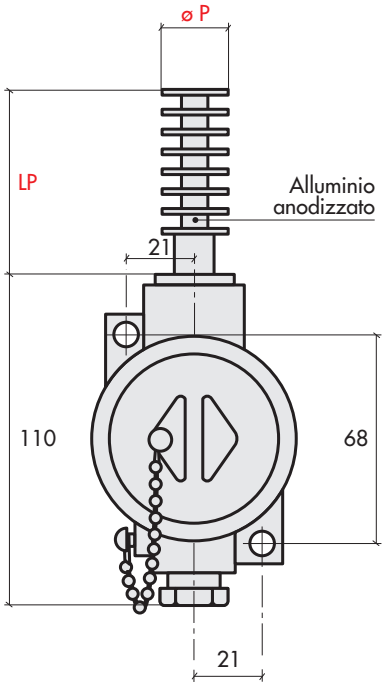

Sonde per rilievi aerotermici

Termoresistenza
ad alta velocità
di risposta
con puntale alettato
scatola di connessione
per montaggio a parete
a tenuta IP67

SCHEDA TECNICA

Collegamenti elettrici

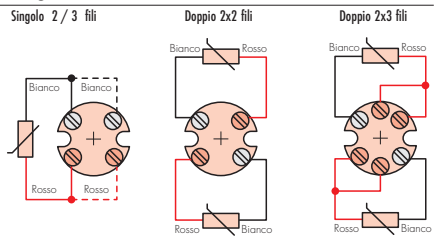

Scatola di connessione	Diametro øP mm	Codice base
Scatola IP67 in alluminio verniciato con o senza Trasmettitore * 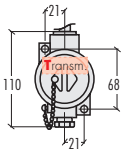	20	**EO P20**
	20 + T	**EO Q20**

-

Valore in Ω a 0°C		N° elementi e tolleranza		Tipo termoresistenza	
P	Pt100 DIN - IEC	**0**	Singolo a 3 fili CL. B (1 DIN)	**1**	Film sottile 250 °C max
		1	Singolo a 3 fili CL. A (1/2 DIN)		
		2	Singolo a 3 fili 1/3 DIN		
		6	Doppio a 6 fili CL. B (1 DIN)		
		7	Doppio a 6 fili CL. A (1/2 DIN)		

-

Materiale Puntale		Puntale LP mm
Z	Alluminio	**0060**
		Fisso

Nota: * Trasmettitore solo per singolo elemento.

Esempio codice prodotto: **EO P20 – P 0 1 – Z 0060**

Termoresistenza alettata, scatola per montaggio a parete, Pt100 singolo a 3 fili, classe B (1 DIN), elemento film sottile, puntale ø 20 in alluminio anodizzato, lunghezza 60mm