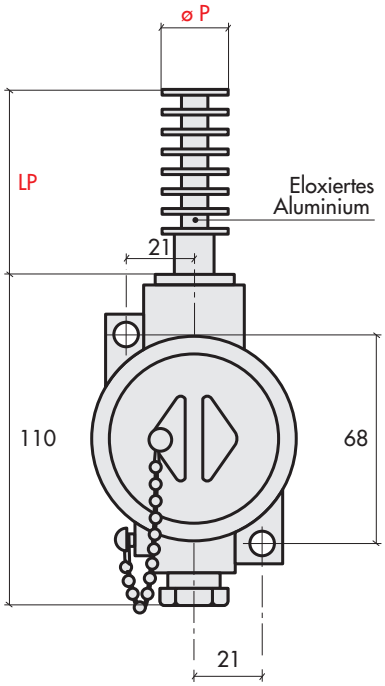

Sonden für aerothermische

Hochgeschwindigkeits-Thermowiderstand mit gerippter Spitze und Anschlusskasten für abgedichtete Wandmontage (IP67)

Elektrische Anschlüsse

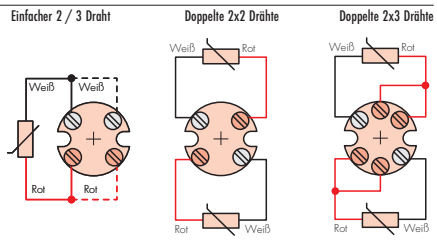

Anschlussdose	Durchmesser øP mm	Grundlegender Code
IP67 lackiertes Aluminium-gehäuse mit oder ohne Transmitter * 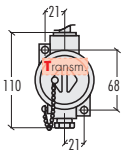	20	**EO P20**
	20 + T	**EO Q20**

-

Wert in Ω bei 0°C	
P	Pt100 DIN - IEC

Anzahl der Elemente und Toleranz	
0	Einzelne 3-Draht CL. B (1 DIN)
1	Einzelne 3-Draht CL. A (1/2 DIN)
2	Einzelne 3-Draht 1/3 DIN
6	Doppeltes 6-Draht CL. B (1 DIN)
7	Doppeltes 6-Draht CL. A (1/2 DIN)

Widerstandsthermometer Typ	
1	Dünnschicht 250 °C max

-

Material der Spitze	
Z	Aluminium

Spitze LP mm
0060
Festgelegt

Anmerkung: * Nur Einzelelement-Sender.

Beispiel für Produktcode: **EO P20 – P 0 1 – Z 0060**

Rippenwiderstandsthermometer, Wandaufbaugehäuse, Pt100 Single 3-Leiter, Klasse B (1 DIN), Dünnfilmelement, eloxierter Aluminiumring ø 20, Länge 60 mm